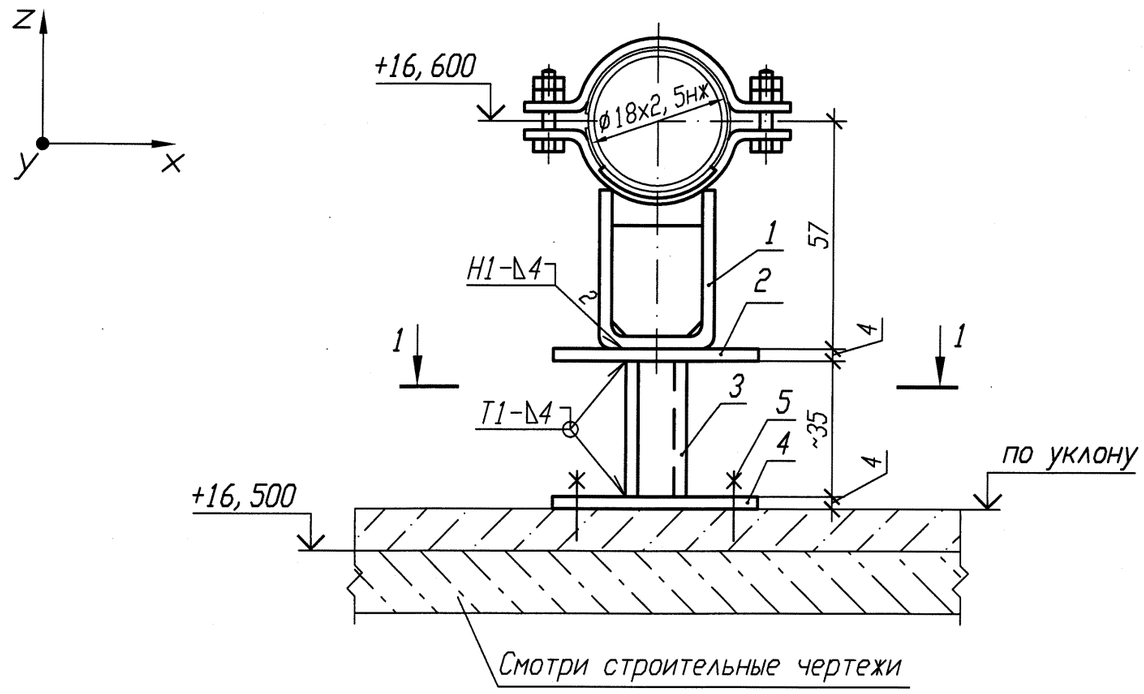

Спецификация деталей

Поз.	Обозначение	Наименование	Кол.	Материал	Масса, кг ед.	Масса, кг общ.	Приме-чание
1	Л8-512.000-01	Опора 18К	1	Сборный	0,55	0,55	
2	ГОСТ 19903-74	Лист Б-ПН 4х60х100	1	Вст 3 сп 5 ГОСТ 14637-89	0,19	0,19	
3	ГОСТ 8509-93	Уголок Б 25х25х4 l=100	2	Вст 3 сп 5 ГОСТ 535-2005	0,15	0,3	
4	По настоящему чертежу ГОСТ 19903-74	Лист Б-ПН 4х100х100	1	Вст 3 сп 5 ГОСТ 14637-89	0,31	0,31	
5	ГОСТ 28778-90	БСР 10х100 У3	2	Сборный	0,09	0,18	
	ГОСТ 2246-70	Проволока		СВ-04Х19Н11М3			
	ГОСТ 9467-75	Электроды		УОНИИ 13/45			
				Итого:		1,53	

РАЗРЕЗ 1-1

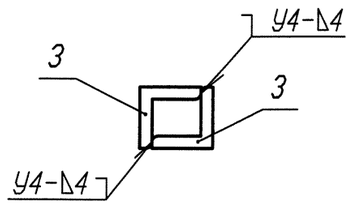

ДЕТАЛЬ ПОЗ. 4

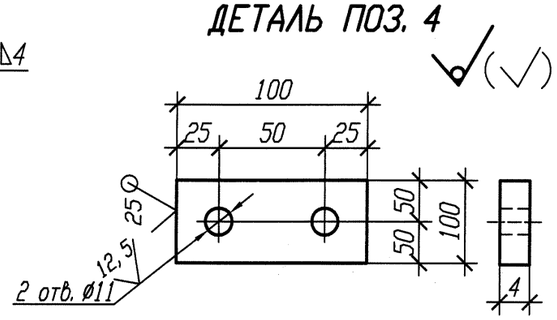

1 Привязку опоры смотри 3TS23Z82.

2 Сварку производить по ГОСТ 5264-80.

3 Сварку опоры с трубопроводом производить по Л8-512.000.

4 Отметка трубопровода подлежит уточнению в соответствии с уклоном трубопровода.

5 Деталь поз. 3 обрезать на монтаже с уточнением по месту.

6 Изготовить один комплект.

АРХИВНЫЙ ЭКЗЕМПЛЯР

Номер опоры	Рабочее состояние						Холодное состояние						Сейсмическое состояние					
	Усилия, кН			Моменты, кН·м			Усилия, кН			Моменты, кН·м			Усилия, кН			Моменты, кН·м		
	Px	Py	Pz	Mx	My	Mz	Px	Py	Pz	Mx	My	Mz	Px	Py	Pz	Mx	My	Mz
3TS23Y002	-0,008	-0,008	-0,047	0,001	-0,01	0,002	-0,01	0	-0,03	0	-0,005	0	0,009	0,011	0,003	0,002	0,001	0,006

Изм.	Кол. уч.	Лист	N док.	Подп.	Дата
1	-	Нов.	102-12	-	-
Инженер		Соприф			9.11
Пров. вед. инж.		Веренцова			9.11
Пров. нач. гр.		Жук			9.11
Н. контр.		Краснояров			12.11

Инв. N подл. R3.00783.1.0.11 | Подп. и дата | Взам. инв. N

Инв. N подл. R3.00783.1.0.11
Лист 295

R3.TS21.3012.011.01.00.101

Ростовская АЭС Блок 3

Реакторное отделение
Негерметичная часть
Трубопроводы системы очистки технологических сдувок

Стадия	Лист	Листов
Р		1

Опора неподвижная 3TS23Y002

ОАО "НИАЭП" 2012